Mesas Cosmética
Tocadores

MESA COSMÉTICA 01

- Mesa central.
- Estructura metálica.
- Tapa de vidrio.
- Posibilidad de fabricarlo en distintas medidas y acabados.

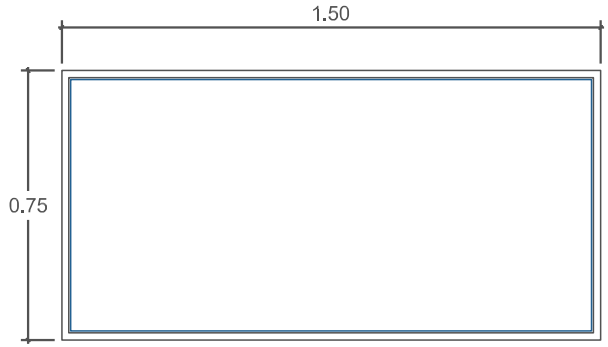

MESA COSMÉTICA 02

- Mesa central.
- Base construida con tablero de melamina.
- Pata metálica.
- Tapa de vidrio blanco sobre encimera.
- Espacio de almacenaje.
- Puerta de apertura sistema push.
- Baldas de melamina de 19mm en el interior.
- Baldas de vidrio de 8mm. Ÿ
- Posibilidad de fabricarlo en distintas medidas y acabados.

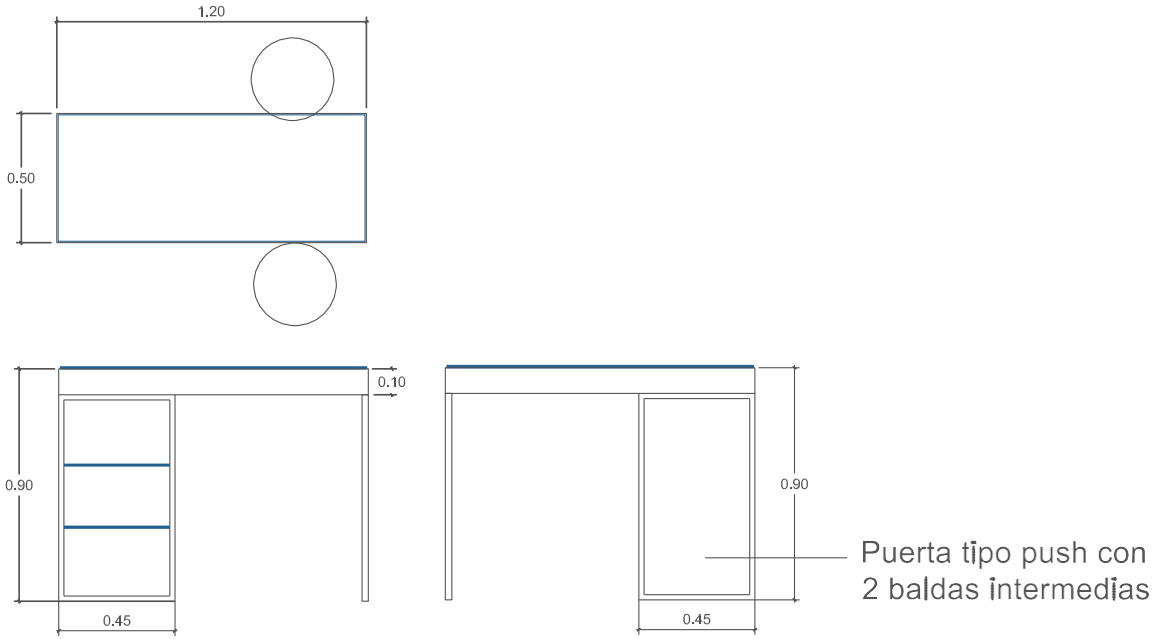

MESA COSMÉTICA 03

- Mesa central.
- Base construida con tablero de melamina.
- Espacio de almacenaje.
- Puerta de apertura sistema push.
- Baldas de melamina de 19mm en el interior.
- Baldas de vidrio de 8mm.
- Posibilidad de fabricarlo en distintas medidas y acabados.

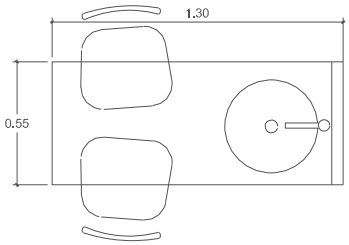

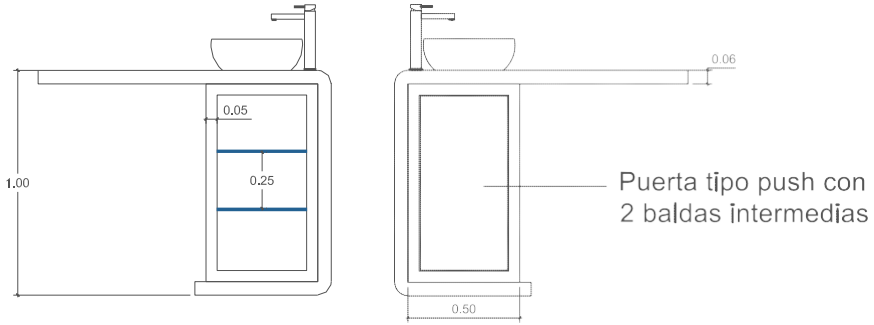

MESA COSMÉTICA 04

- Mesa central.
- Base construida con tablero de melamina.
- Tapa de vidrio blanco sobre encimera.
- Lavabo sobre encimera.
- Espacio de lmacenaje.
- Cajón extraíble.
- Baldas de melamina de 19mm en el interior.
- Estructura metálica.
- Baldas de vidrio de 8mm.
- Posibilidad de fabricarlo en distintas medidas y acabados.

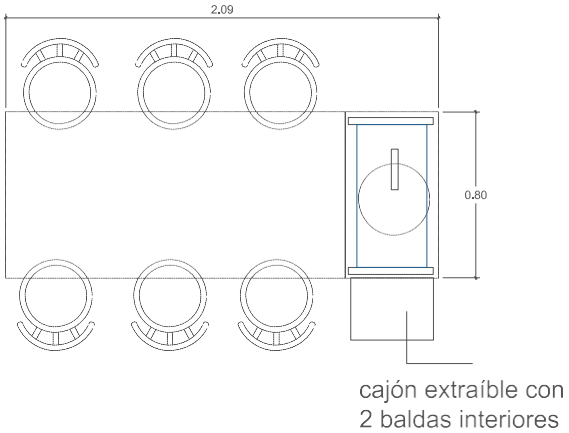

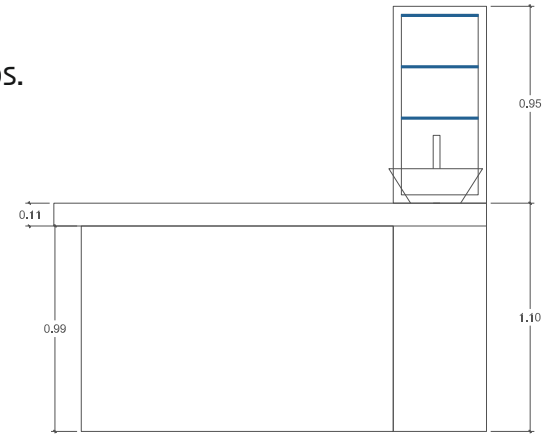

MESA COSMÉTICA 05

- Mesa central.
- Base construida con tablero de melamina.
- Encimera de silestone.
- Lavabo encastrado.
- Espacio de almacenaje.
- Puertas abatibles.
- Baldas de melamina de 19mm en el interior.
- Estructura metálica hasta suelo.
- Baldas de vidrio de 8mm. Ÿ
- Posibilidad de fabricarlo en distintas medidas y acabados.

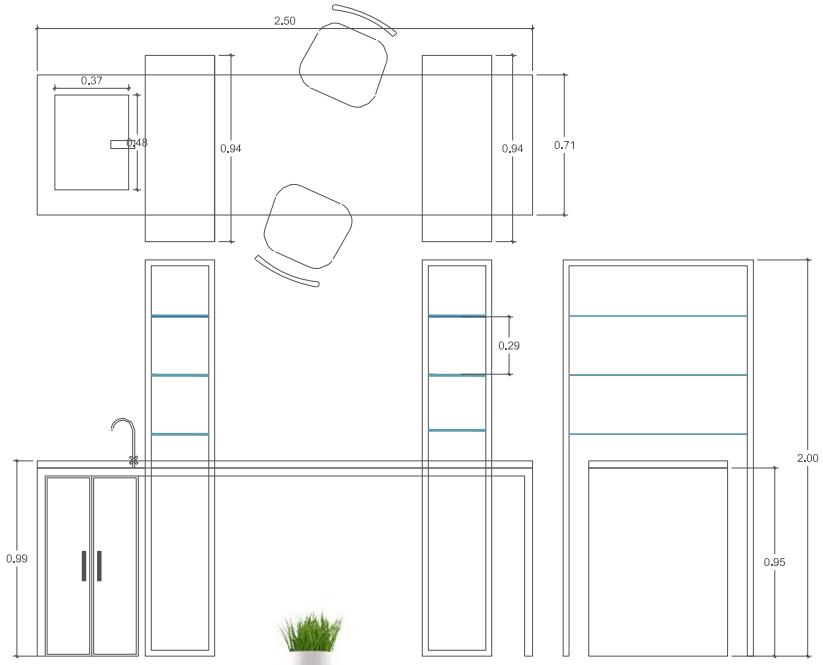

MESA COSMÉTICA 06

- Pilar mesa central.
- Base construida con tablero de melamina.
- Lavabo encastrado.
- Pata metálica.
- Baldas de vidrio de 8mm.
- Posibilidad de fabricarlo en distintas medidas y acabados.

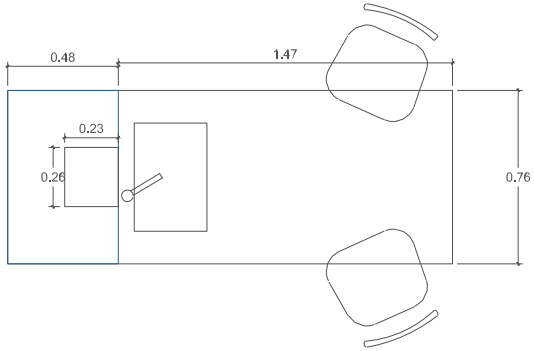

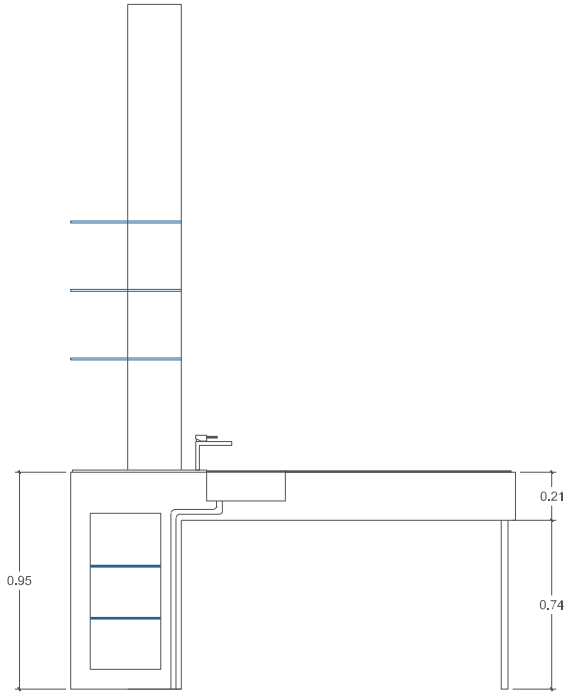

MESA COSMÉTICA 07

- Pilar mesa central.
- Base construida con tablero de melamina.
- Lavabo sobre encimera.
- Baldas de melamina de 19mm.
- Posibilidad de fabricarlo en distintas medidas y acabados.

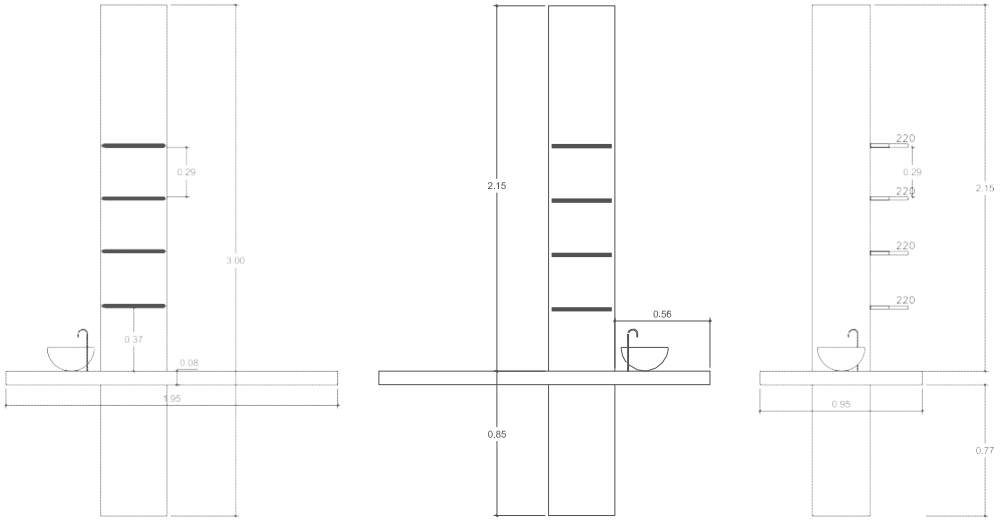

MESA COSMÉTICA 08

- Mueble colgante a pared.
- Base construida con tablero de melamina.
- Lavabo encastrado.
- Posibilidad de fabricarlo en distintas medidas y acabados.

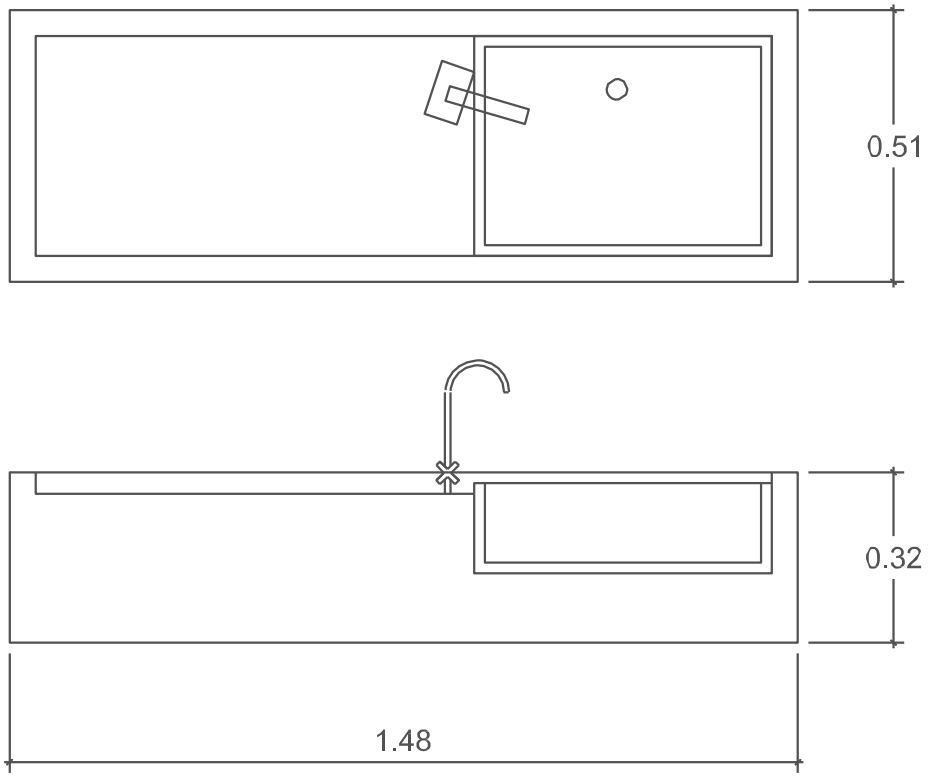

MESA COSMÉTICA 09

- Mueble colgante a pared.
- Base construida con tablero de melamina.
- Lavabo sobre encimera.
- Posibilidad de que lleve luz.
- Espejo encastrado.
- Posibilidad de fabricarlo en distintas medidas y acabados.

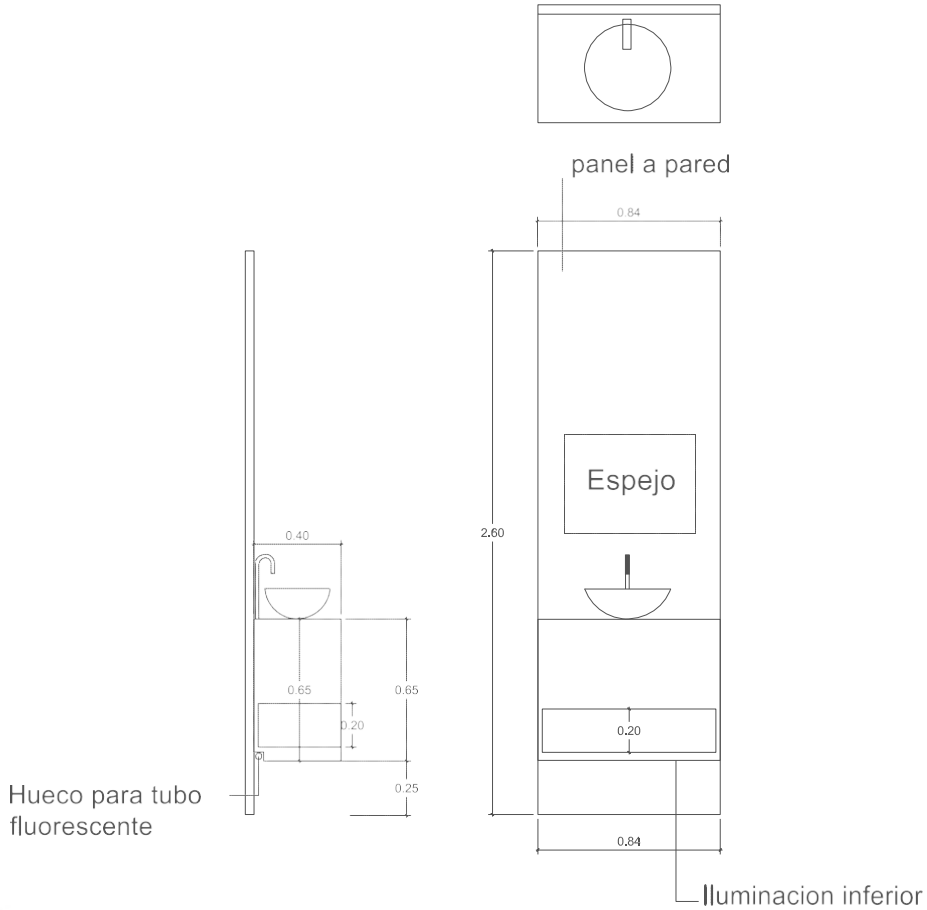

MESA COSMÉTICA 10

- Mueble a pared.
- Base construida con tablero de melamina.
- Lavabo sobre encimera.
- Espacio de almacenaje.
- Baldas de melamina de 19mm en el interior.
- Baldas de vidrio de 8mm.
- Posibilidad de fabricarlo en distintas medidas y acabados.

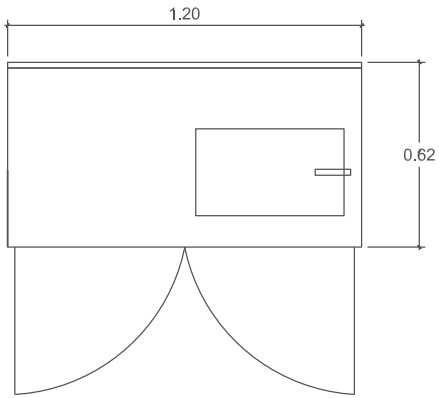

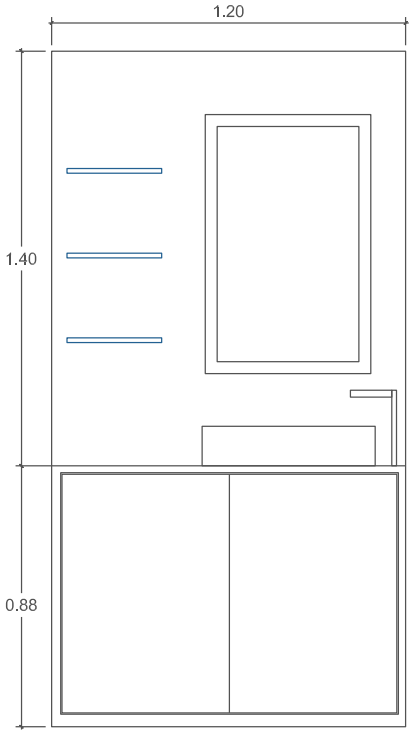

MESA COSMÉTICA 11

- Mesa-tocador a pared.
- Base construida con tablero de melamina.
- Lavabo sobre encimera.
- Pata metálica.
- Espacio de almacenaje.
- Puerta abatible con tirador.
- Baldas de melamina de 19mm en el interior.
- Baldas de vidrio de 8mm.
- Posibilidad de fabricarlo en distintas medidas y acabados.

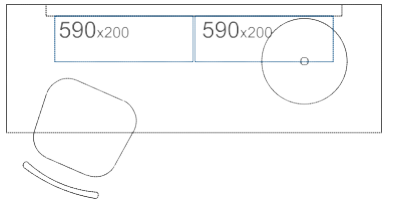

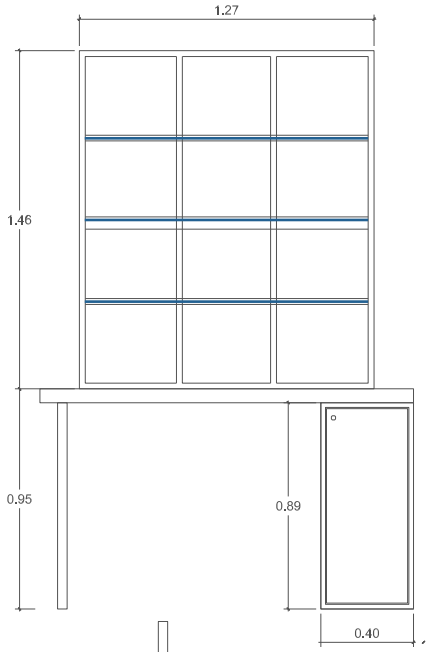

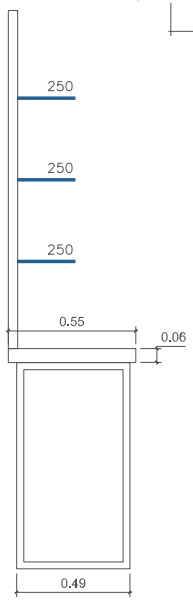

MESA COSMÉTICA 12

- Mesa-tocador a pared.
- Encimera de melamina.
- Patas metálicas.
- Baldas de vidrio de 8mm.
- Posibilidad de fabricarlo en distintas medidas y acabados.

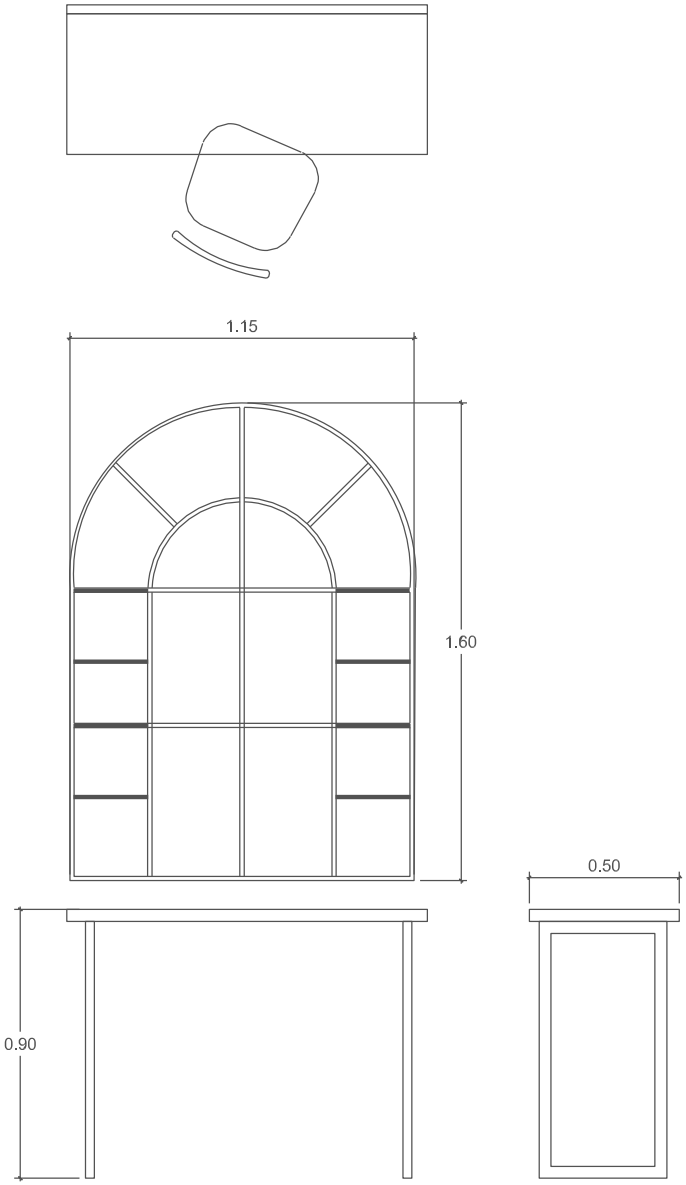

pág. 01

pág. 02

pág. 03

pág. 04

pág. 05

pág. 06

pág. 07

pág. 08

pág. 09

pág. 10

pág. 11

pág. 12

VIFARMA

c/ Resina , 22 Nave 15-B 28021 Madrid - Telf.- 915052558
www.vifarma.es info@vifarma.es