Mesas Expositoras

MESA EXPOSITORA 01

- Mesas centrales a diferentes alturas.
- Tablero construido en melamina .
- Patas metálicas.
- Posibilidad de fabricarlo en distintas medidas y acabados.

MESA EXPOSITORA 02

- Mesas centrales a diferentes alturas.
- Base construida con tablero de melamina.
- Patas metálicas.
- Espacio de almacenaje.
- Cajones con sistema de apertura tipo push.
- Posibilidad de fabricarlo en distintas medidas y acabados.

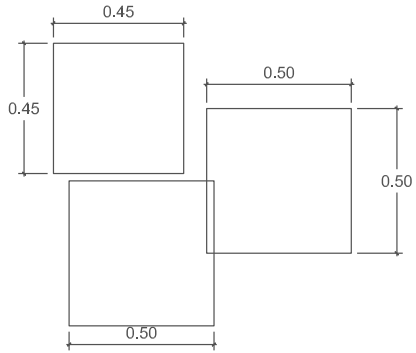

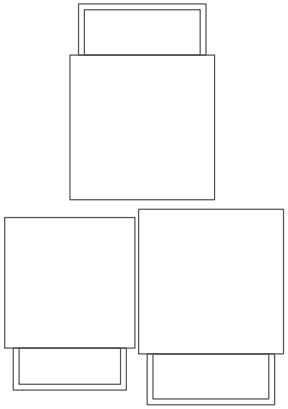

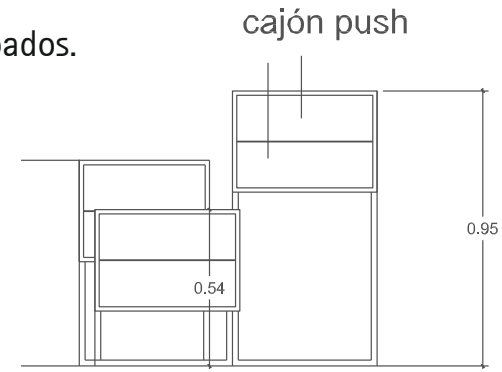

MESA EXPOSITORA 03

- Mesas centrales a diferentes alturas.
- Tablero construido en melamina
- Patas metálicas.
- Posibilidad de fabricarlo en distintas medidas y acabados.

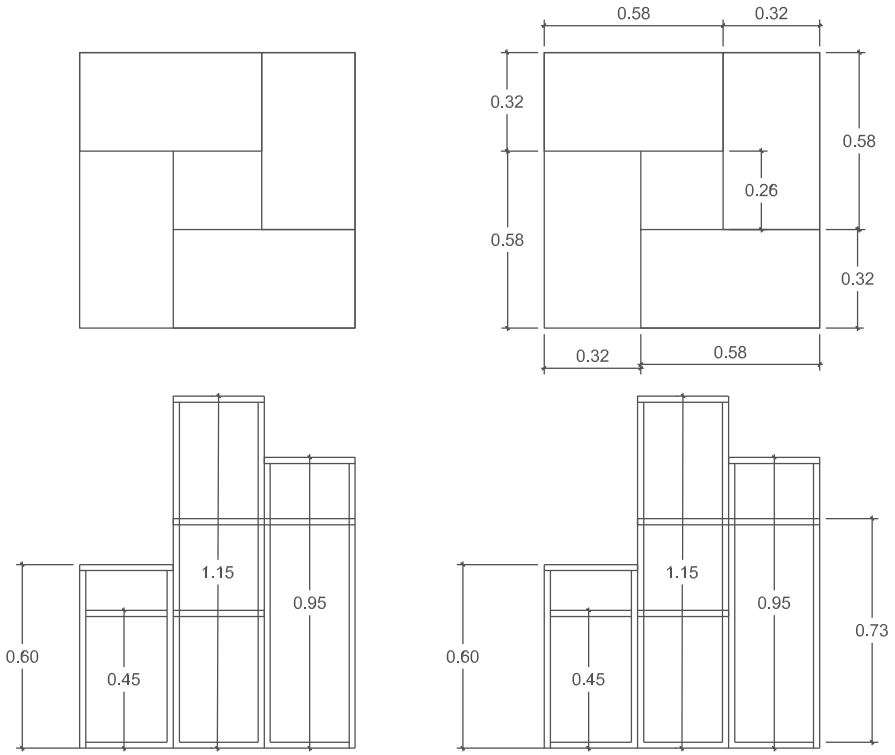

03

MESA EXPOSITORA 04

- Mesa circular.
- Baldas circulares en melamina .
- Patas metálicas.
- Posibilidad de fabricarlo en distintas medidas y acabados.

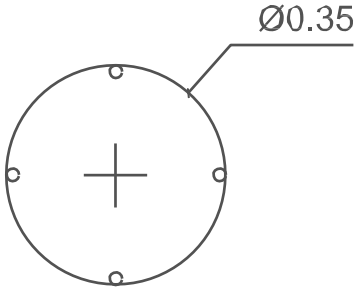

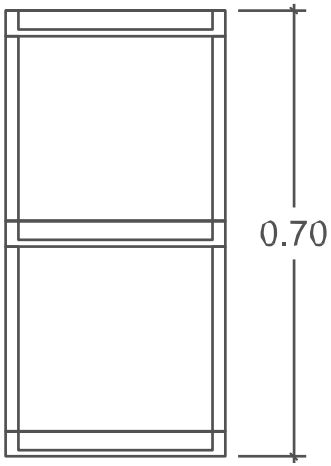

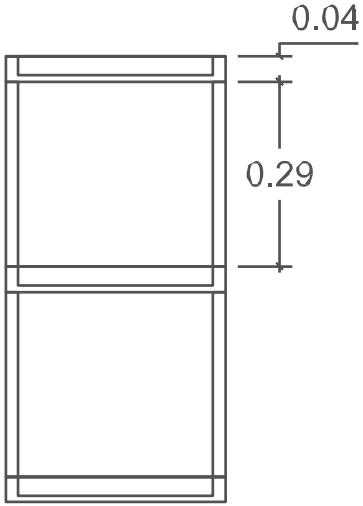

MESA EXPOSITORA 05

- Mesa-estantería.
- Baldas en melamina .
- Patas metálicas.
- Posibilidad de fabricarlo en distintas medidas y acabados.

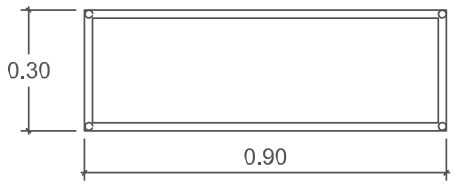

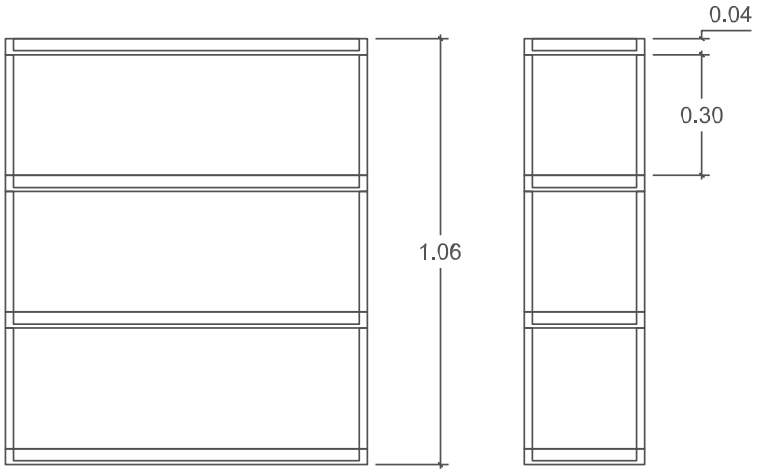

MESA EXPOSITORA 06

- Mesas escaparate.
- Base construida en tablero de melamina .
- Exposición a ambos lados.
- Posibilidad de fabricarlo en distintas medidas y acabados.

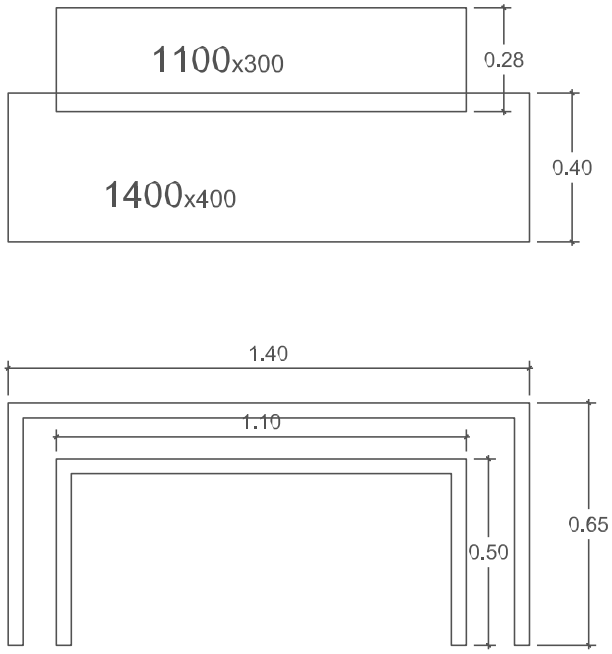

MESA EXPOSITORA 07

- Mesas escaparate.
- Base construida en tablero de melamina .
- Exposición a ambos lados.
- Patas metálicas.
- Posibilidad de fabricarlo en distintas medidas y acabados.

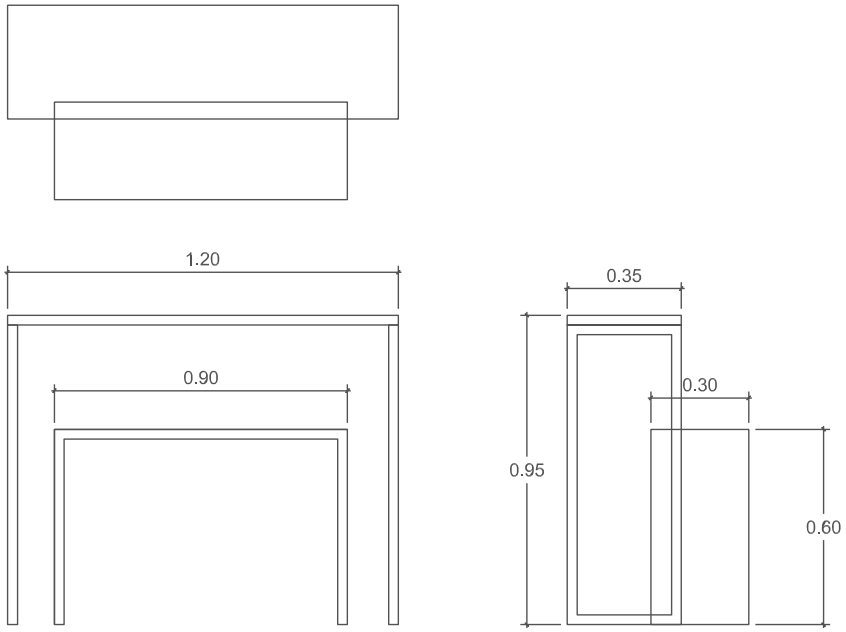

07

MESA EXPOSITORA 08

- Mesas escaparate o centrales.
- Tablero construido en melamina.
- Exposición a ambos lados.
- Patas metálicas.
- Posibilidad de fabricarlo en distintas medidas y acabados.

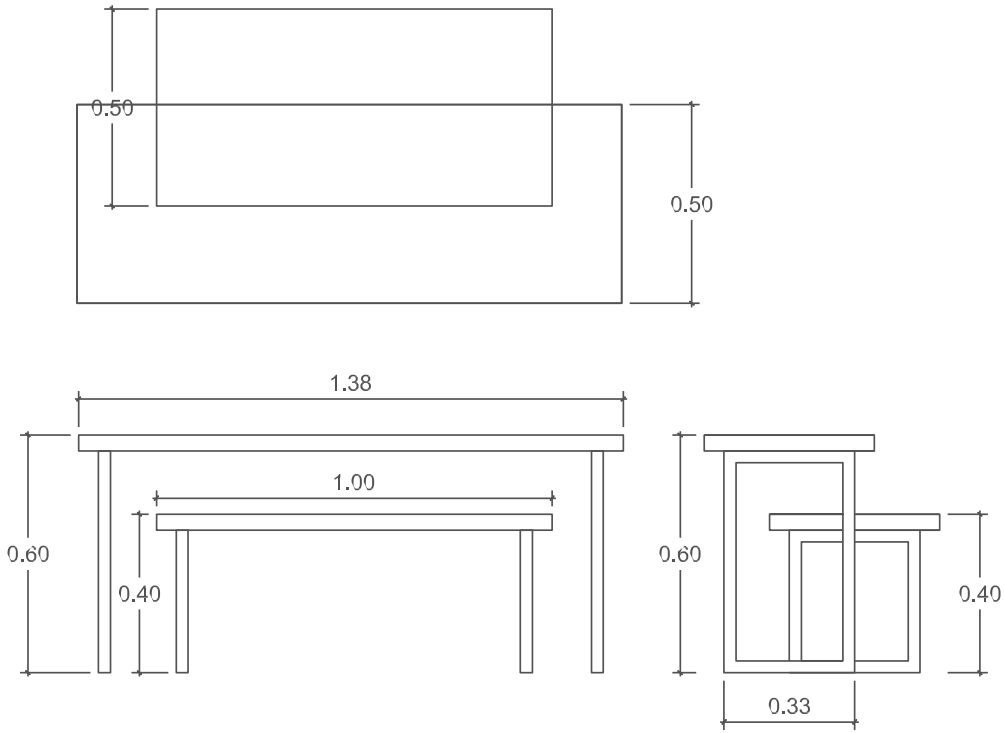

MESA EXPOSITORA 09

- Mesa central.
- Base construida con tablero de melamina.
- Exposición a ambos lados.
- Asiento de espera con cojín de polipiel.
- Posibilidad de fabricarlo en distintas medidas y acabados.

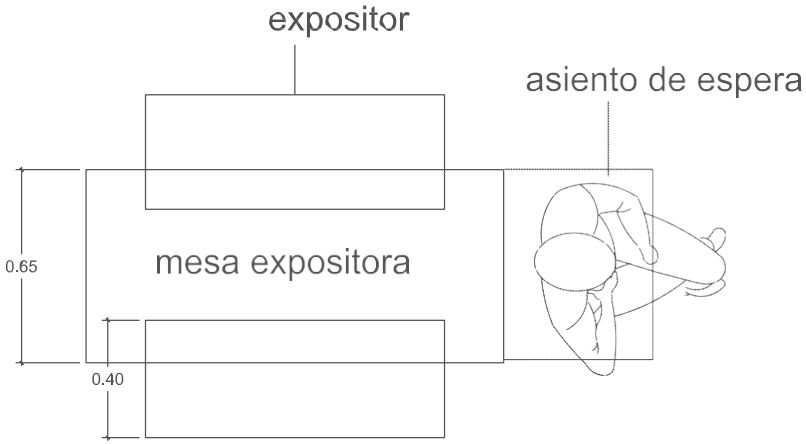

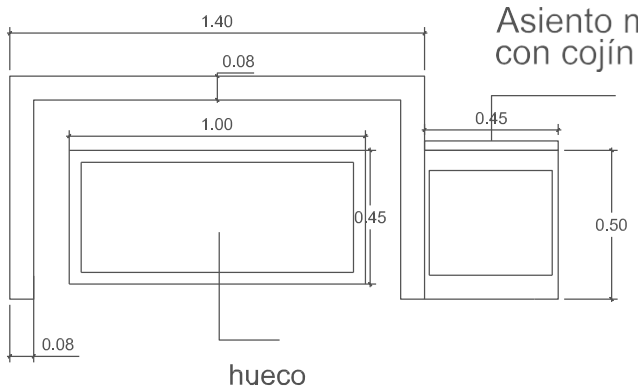

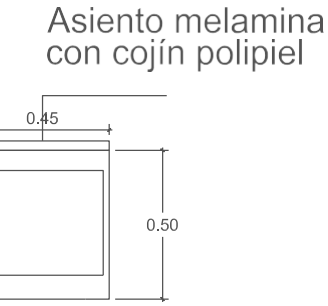

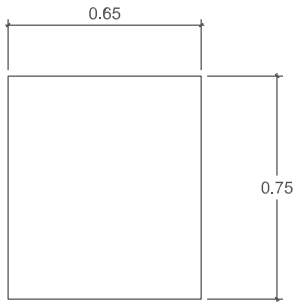

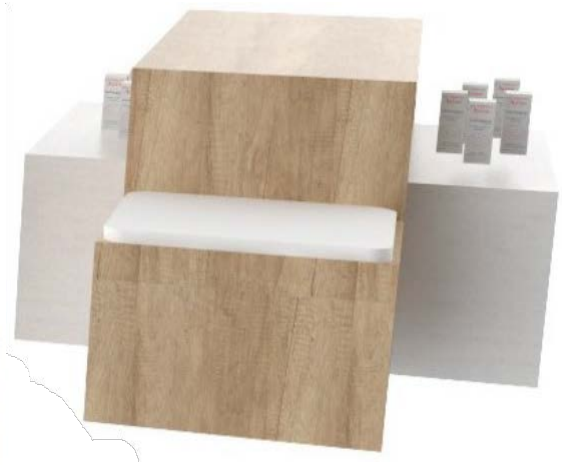

MESA EXPOSITORA 10

- Mesa central.
- Base construida con tablero de melamina.
- Base retroiluminada con lud led.
- Exposición a ambos lados.
- Asiento de espera o para exposición de producto.
- Posibilidad de fabricarlo en distintas medidas y acabados.

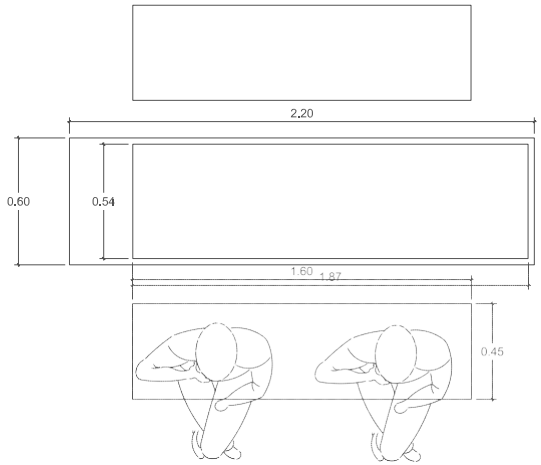

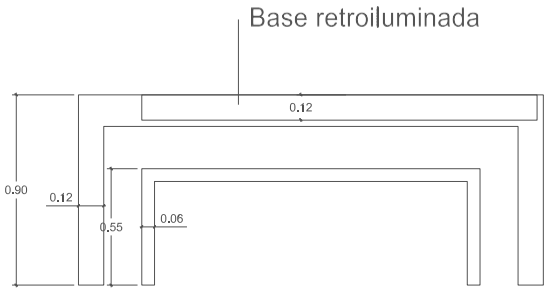

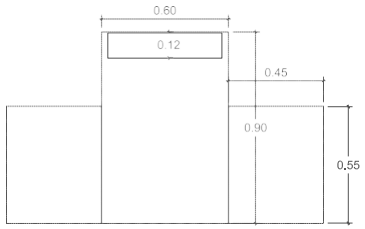

MESA EXPOSITORA 11

- Mesa escaparate.
- Base construida con tablero de melamina.
- Tapa abatible con doble espacio de almacenaje.
- Exposición a ambos lados.
- Patas metálicas.
- Posibilidad de fabricarlo en distintas medidas y acabados.

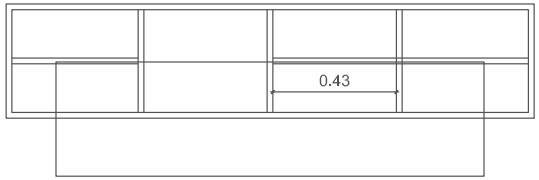

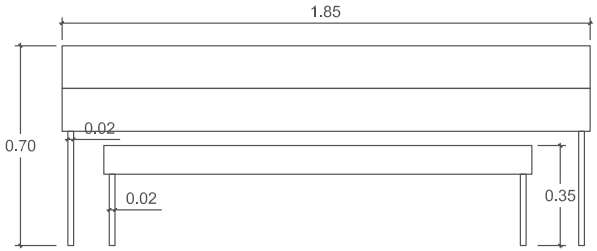

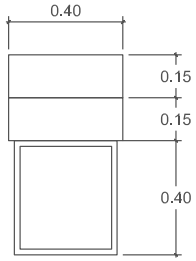

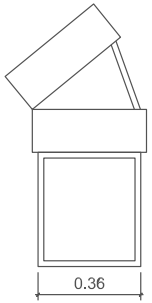

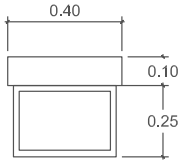

MESA EXPOSITORA 12

- Mesa central.
- Base construida con tablero de melamina.
- Patas metálicas.
- Exposición a ambos lados.
- Espacio de almacenaje.
- Cajones con tiradores metálicos.
- Posibilidad de fabricarlo en distintas medidas y acabados.

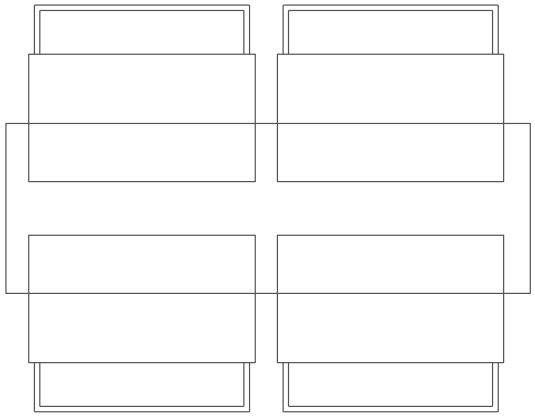

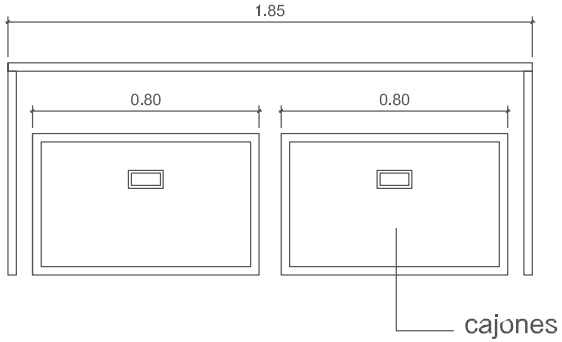

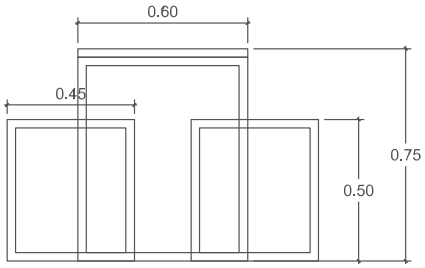

MESA EXPOSITORA 13

- Mesa central.
- Base construida con tablero de melamina.
- Patas metálicas.
- Exposición a ambos lados.
- Espacio de almacenaje.
- Cajones con tiradores metálicos.
- Estante metálico en parte superior con baldas de 8mm.
- Posibilidad de fabricarlo en distintas medidas y acabados.

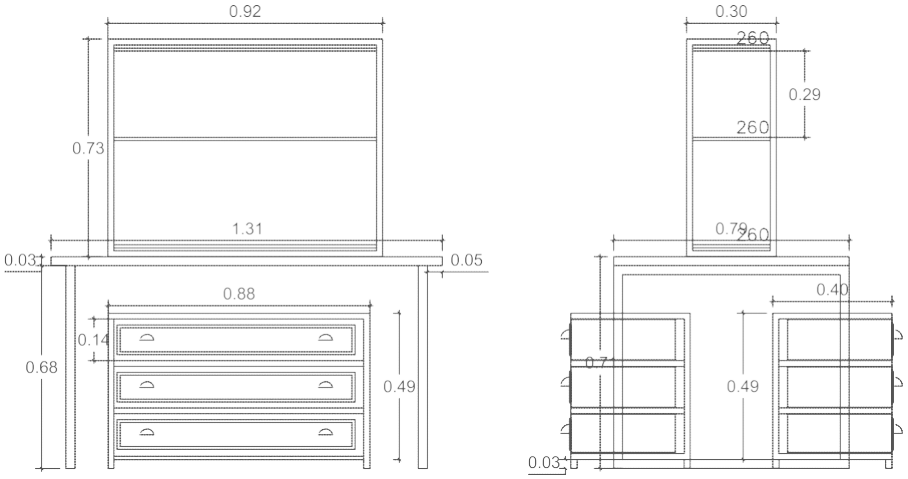

pág. 01

pág. 02

pág. 03

pág. 04

pág. 05

pág. 06

pág. 07

pág. 08

pág. 09

pág. 10

pág. 11

pág. 12

pág. 13

VIFARMA

c/ Resina , 22 Nave 15-B 28021 Madrid - Telf.- 915052558
www.vifarma.es info@vifarma.es